Flash est un canapé convertible pour usage quotidien il s'ouvre et se ferme en un seul geste, son cote pratique garantie un repos absolu. Personnalise avec des accoudoirs de diverses formes et dimensions qui le rendent adaptable a plusieurs solutions d'amenagement. Totalement demontable l'acces des passages etroits est garanti. Le divan peut se completer d' une meridienne coffre, ideale pour le rangement.

- disponible en cuir
- sous-housse en coton blanc
- tissu prélavé et lavable à 30°
- entièrement déhoussable
- structure en acier

FLASH

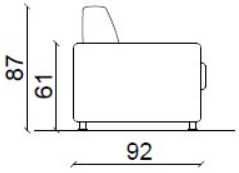
87
61
92

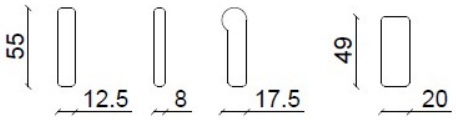
55
12.5
8
17.5
49
20

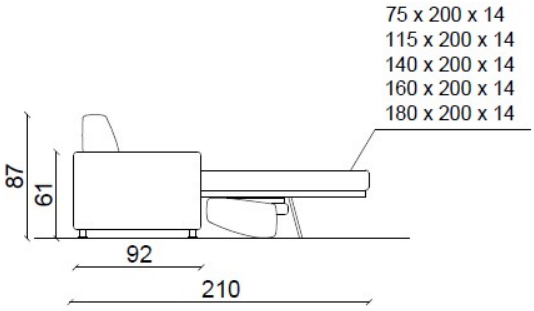
75 x 200 x 14
115 x 200 x 14
140 x 200 x 14
160 x 200 x 14
180 x 200 x 14
87
61
92
210

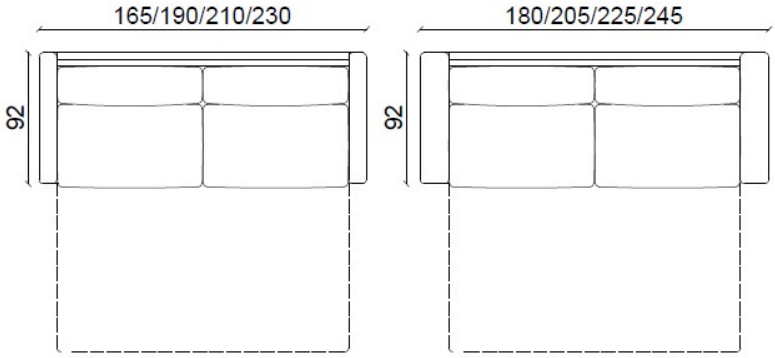
165/190/210/230
180/205/225/245
92
92

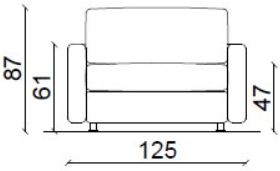
87
61
47
125

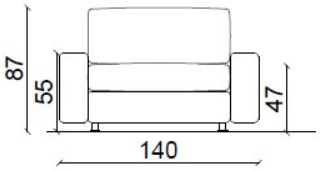
87
55
47
140

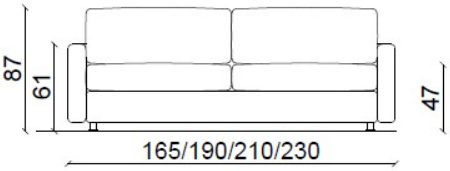
87
61
47
165/190/210/230

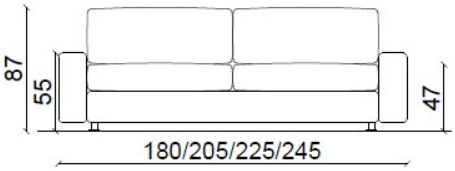
87
55
47
180/205/225/245